www.gflow.fr

Tèl : 33 02 52 71 00 30

Mail : info@gflow.fr

Vanne Passage Direct

Réf : 0124

ACIER - PN63 -

Brides

Tige exterieure

97/23/CE Catégorie III

Ø		D	L	H	V	Ps	Pds
		mm				bar	kgs
8	1/4						
10	3/8						
15	1/2						
20	3/4						
25	1						
32	1 1/4						
40	1 1/2						
50	2	50	250	360	200	63	38,0
65	2 1/2	65	290	400	250	63	53,0
80	3	80	310	450	250	63	66,0
100	4	100	350	530	300	63	92,0
125	5						
150	6	150	450	710	350	63	210,0
200	8	200	550	810	450	63	333,0
250	10	250	650	950	450	63	495,0
300	12	300	750	1140	500	63	675,0
350	14						
400	16						
450	18						
500	20						
600	24						

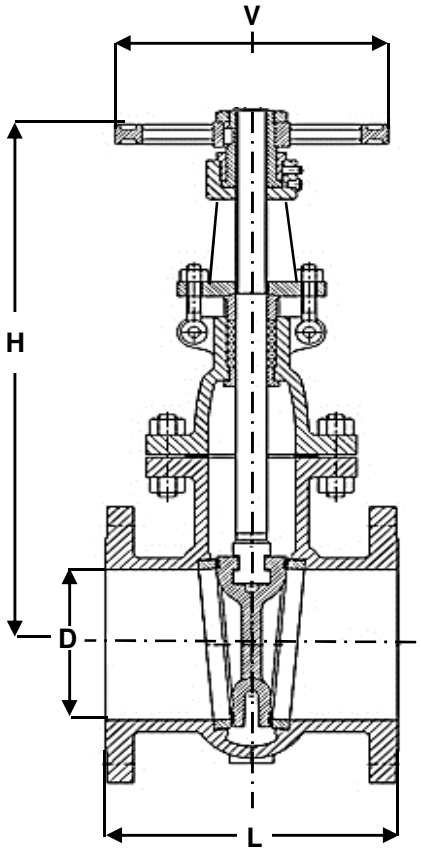

Conditions de service maximum / Maximum working conditions

Température max. /Max. temperature 400°c **Pression max. / max. pressure** 63B

(ATTENTION ne s'agissant pas d'une pression / température associées, elle peut être déterminée par nos soins)

Matières / Matérials

CORPS / BODY	Acier GSC 25
OPERCULE / WEDGE	Acier GSC 25
TIGE / STEM	Inox F6
SIEGES /SEAT	Inox F6
P.ETOUPE / G.PACKING	Graphite

Options / Options

09/2019