www.gflow.fr

Tèl : 02 52 71 00 30

Mail : info@gflow.fr

Vanne à Manchon

Réf : 0470

PVC - PN10

BSP

Passage Intégral

97/23/CE

Ø		D mm	L	H	Ps bar	Pds kgs
8	1/4					
10	3/8	10	122	46	10	0,20
15	1/2	15	134	60	10	0,20
20	3/4	20	140	60	10	0,30
25	1	25	145	75	10	0,40
32	1 1/4	32	170	85	10	0,60
40	1 1/2	40	200	100	10	1,00
50	2	50	213	120	10	1,80
65	2 1/2					
80	3					
100	4					
125	5					
150	6					
200	8					
250	10					
300	12					
350	14					
400	16					
450	18					
500	20					
600	24					

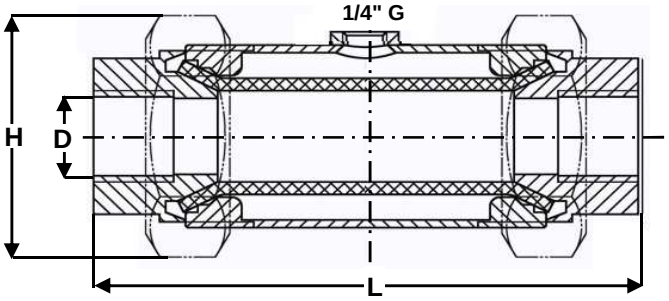

Matières / Matérials

CORPS / BODY	PVC
MANCHON / SLEEVE	Caoutchouc Natuel

Options / Options

Corps Aluminium, Inox 316
Manchon Gomme haute tempèrature, EPDM
Nitrile, Viton, Silicone.

01/2016