www.gflow.fr

Tèl : 02 52 71 00 30

Mail : info@gflow.fr

Soupape de Sécurité

Réf : 0812

INOX - PN100 -

BSP - NPT

ECHAPPEMENT CANALISE

97/23/CE Catégorie IV

Ø ENTREE	SORTIE	H	L	P	Pds Kgs
8	20	215	38	61	1,80
10	20	215	38	61	1,80
15	15	215	38	61	1,80
15	20	215	38	61	1,80
15	25	255	43	67	3,0
15	32	255	43	67	3,0
20	25	255	43	67	3,0
20	32	255	43	67	3,0
25	25	255	43	67	3,0
25	32	255	43	67	3,0
32	32	255	43	67	3,0
40	50	470	80	100	11,0
50	50	470	80	100	12,0

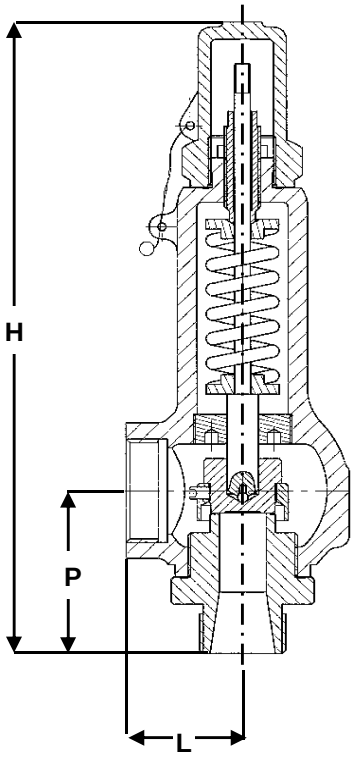

Conditions de service maximum / Maximum working conditions

Température max. / Max. temperature 200°c **Pression max. / Max. pressure** 100B

(ATTENTION ne s'agissant pas d'une pression / température associées, elle peut être déterminée par nos soins)

Matières / Matérials

CORPS / BODY	Inox 316L
CLAPET / DISC	Inox 316L
SIEGE / SEAT	Inox 316L
RESSORT / SPRING	Inox 302

Options / Options

Levier
Siège PTFE

Informations données à titre indicatif et sous réserve de modifications éventuelles