www.gflow.fr

Tèl : 02 52 71 00 30

Mail : info@gflow.fr

Soupape de Sécurité

Réf : 0814

ACIER - PN40*16 -

Brides vissées

ECHAPPEMENT CANALISE

97/23/CE Catégorie IV

Ø ENTREE	SORTIE	H	L	P	Pds Kgs
15	15	226	85	72	3,90
15	20	226	85	72	3,90
15	25	226	85	72	3,90
20	20	273	100	85	5,10
20	25	273	100	85	5,10
20	32	273	100	85	5,10
25	25	273	100	85	6,60
25	32	273	100	85	6,60
32	32	273	100	85	8,80
40	40	485	115	115	18,0
40	50	485	115	115	18,0
50	50	485	115	115	22,0

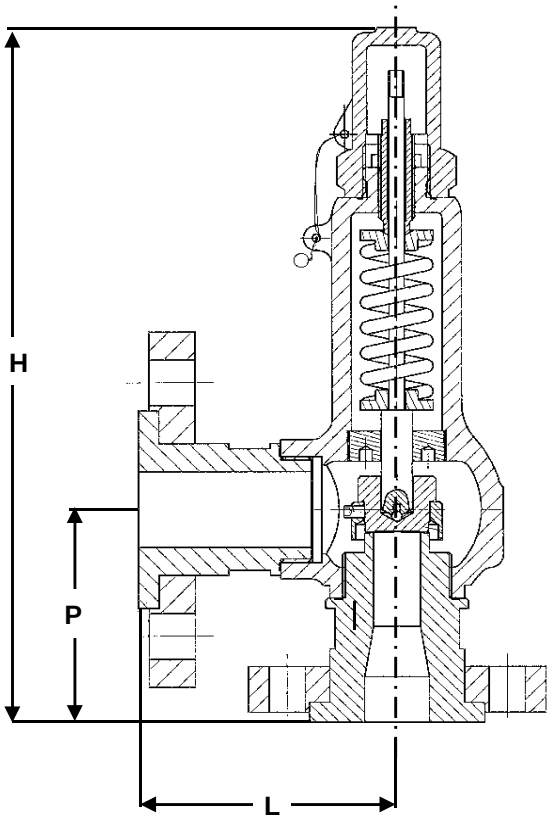

Conditions de service maximum / Maximum working conditions

Température max. / Max. temperature 200°c **Pression max. / Max. pressure** 40B

(ATTENTION ne s'agissant pas d'une pression / température associées, elle peut être déterminée par nos soins)

Matières / Matérials

CORPS / BODY	Acier
CLAPET / DISC	Inox 316
SIEGE / SEAT	Inox 316
RESSORT / SPRING	Inox 302

Options / Options

Levier
Siège PTFE
Brides 150*150LBS - 300*300LBS

01/2016