www.gflow.fr

Tèl : 33 02 52 71 00 30

Mail : info@gflow.fr

Soupape Pression Dépression

Réf : 0810

INOX

BSP

ECHAPPEMENT LIBRE

97/23/CE

ATEX 94/9/CE

Ø		D mm	L	H	V	Pds kgs
20	3/4			135	80	1,60
25	1			135	80	1,80
32	1"1/4			135	80	2,0
40	1"1/2			150	95	2,5
50	2			150	95	2,8

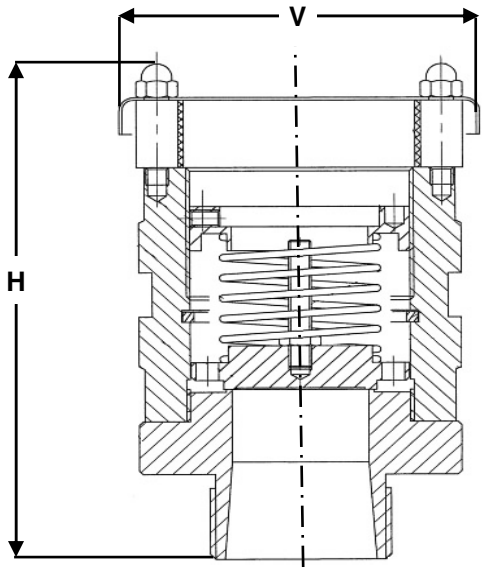

PRESSION 2B
DEPRESSION 50mB

Matières / Matérials

CORPS / BODY	Inox 316
CLAPET / DISC	Inox 316
SIEGE / SEAT	Inox 316
RESSORT / SPRING	Inox 302

Options / Options

Raccordement NPT
Tarages sur demandes
Etanchéité PTFE

01/2015