www.gflow.fr

Tèl : 02 52 71 00 30

Mail : info@gflow.fr

Filtre Y

Réf : 0523

INOX - 150LBS -

Brides

97/23/CE Catégorie III

ATEX

Ø		D	L	H	F*	Ps	Pds
		mm				bar	kgs
8	1/4						
10	3/8						
15	1/2						
20	3/4						
25	1						
32	1 1/4						
40	1 1/2						
50	2	50	203	146	1,6	20	24,0
65	2 1/2	65	216	185	1,6	20	25,0
80	3	80	241	195	1,6	20	26,0
100	4	100	292	235	1,6	20	40,0
125	5	125	356	301	1,6	20	55,0
150	6	150	406	366	1,6	20	68,0
200	8	200	495	530	1,6	20	140
250	10	250	622	530	1,6	20	190
300	12	300	699	665	1,6	20	340
350	14						
400	16						
450	18						
500	20						
600	24						

*Filtration

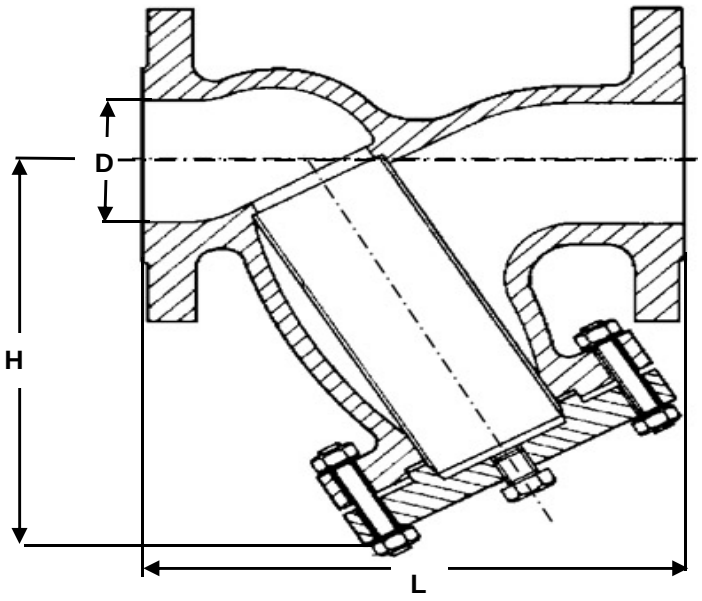

Conditions de service maximum / Maximum working conditions

Température max. / Max. temperature 425°c **Pression max. / max. pressure** 20B

(ATTENTION ne s'agissant pas d'une pression/température associées, elle peut être déterminer par nos soins)

Matières / Matérials

CORPS / BODY	Inox A351 CF8M
COUVERCLE / COVER	Inox A351 CF8M
TAMIS / FILTER	Inox 316

Options / Options

Robinet de rinçage
Brides RTJ
Brides 900 - 1500lbs

01/2016