www.gflow.fr

Tèl : 02 52 71 00 30

Mail : info@gflow.fr

Clapet à Battant

Réf : 0671

ACIER - PN16 -

BRIDES

Métal / métal

97/23/CE Catégorie II

Ø		D mm	L	H	Ps bar	Pds kgs
8	1/4					
10	3/8					
15	1/2					
20	3/4					
25	1					
32	1 1/4					
40	1 1/2	40	180	135	16	10,5
50	2	50	200	160	16	16,0
65	2 1/2	65	240	165	16	22,0
80	3	80	260	180	16	25,0
100	4	100	300	210	16	37,0
125	5	125	350	240	16	57,0
150	6	150	400	265	16	83,0
200	8	200	500	320	16	157
250	10	250	600	335	16	203
300	12	300	700	390	16	250
350	14					
400	16					
450	18					
500	20					
600	24					

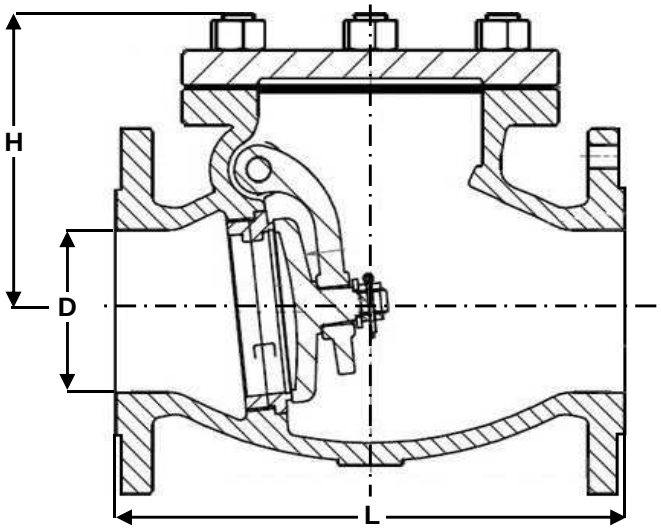

Montage horizontal / vertical fluide ascendant

Conditions de service maximum / Maximum working conditions

Température max. /Max. temperature 400°c **Pression max. / max. pressure** 16B

(ATTENTION ne s'agissant pas d'une pression / température associées, elle peut être déterminée par nos soins)

Matières / Matérials

CORPS / BODY	Acier GSC 25
BATTANT / FLAP	Acier GSC 25
SIEGE /SEAT	Inox F6

Options / Options

Levier et contre poids

01/2016