www.gflow.fr

Tèl : 02 52 71 00 30

Mail : info@gflow.fr

Clapet à Boule

Réf : 0619

FONTE - PN10 -

BSP

97/23/CE

Ø		D mm	L	H	Ps bar	Pds kgs
8	1/4					
10	3/8					
15	1/2					
20	3/4					
25	1	25	141	85	10	2,20
32	1 1/4	32	141	85	10	2,35
40	1 1/2	40	150	90	10	3,05
50	2	50	175	115	10	3,80
65	2 1/2	65	214	135	10	6,70
80	3	80	248	160	10	9,20
100	4					
125	5					
150	6					
200	8					
250	10					
300	12					
350	14					
400	16					
450	18					
500	20					
600	24					

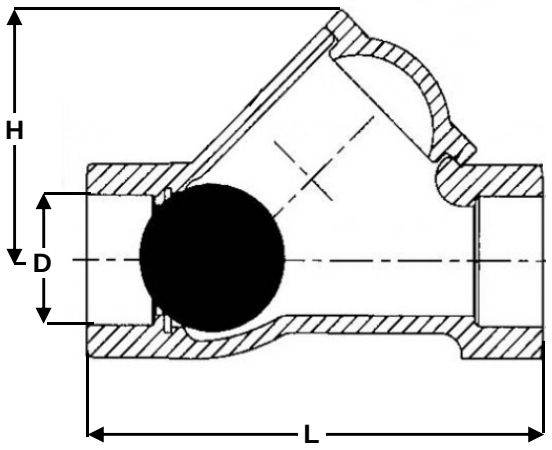

Montage horizontal / vertical fluide ascendant

Conditions de service maximum / Maximum working conditions

Température max. /Max. temperature 70°c **Pression max. / max. pressure** 10B

(ATTENTION ne s'agissant pas d'une pression / température associées, elle peut être déterminée par nos soins)

Matières / Matérials

CORPS / BODY	Fonte GJL 250
BILLE/ BALL	Aluminium+Buna
JT CHAPEAU / Bonnet gasket	Buna
SIEGES /SEAT	Fonte GJL 250

Options / Options

01/2016