www.gflow.fr

Tèl : 33 02 51 10 11 25

Mail : info@gflow.fr

Robinet Tournant Sphérique

Réf : 0225

INOX - 800LBS -

BSP / NPT / SW / BW

Passage intégral

97/23/CE Catégorie III

Sécurite feu API 607

ATEX

Ø		D	L	H	V	Ps	Pds
		mm				bar	kgs
8	1/4	10	64,8	64	134	138	0,70
10	3/8	10	64,8	64	134	138	0,70
15	1/2	15	72,5	72	134	138	0,85
20	3/4	20	85,4	77	134	138	1,37
25	1	25	105,3	83	170	138	2,00
32	1 1/4	32	111	88	170	100	2,78
40	1 1/2	38	127,3	104	207	100	4,08
50	2	50	153,4	133	215	100	6,80
65	2 1/2						
80	3						
100	4						
125	5						
150	6						
200	8						
250	10						
300	12						
350	14						
400	16						
450	18						
500	20						
600	24						

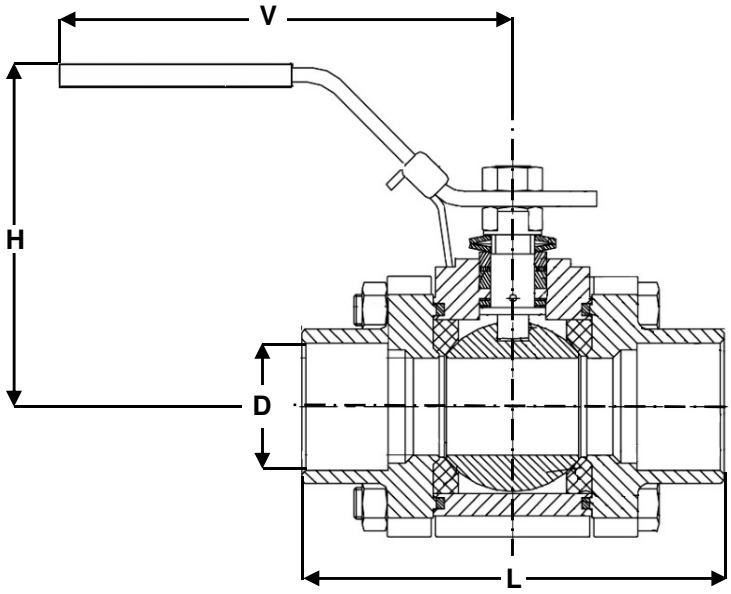

Poignée cadenassable

Conditions de service maximum / Maximum working conditions

Température max. /Max. temperature 220°c **Pression max. / max. pressure** 138B

(ATTENTION ne s'agissant pas d'une pression / température associées, elle peut être déterminée par nos soins)

Matières / Matérials

CORPS / BODY	Inox A351 CF8M
SPHERE / BALL	Inox A351 CF8M
TIGE / STEM	Inox 316
SIEGES /SEAT	PTFE chargé
P.ETOUPE / G.PACKING	Graphite

Options / Options

Poignée ovale
Actionneur pneumatique
Servomoteur électrique

01/2016