www.gflow.fr

Tèl : 02 52 71 00 30

Mail : info@gflow.fr

Garniture de Niveau

Réf : 0721

INOX - PN10 -

BSP

MALE

97/23/CE

Ø mm		Ø TUBE	L	H	H1	Pds kgs
15	1/2	24	42	52	111	1,20

Bouchon purgeur

Bille de sécurité empêchant la vidange en cas de casse du tube

Robinet de prélèvement

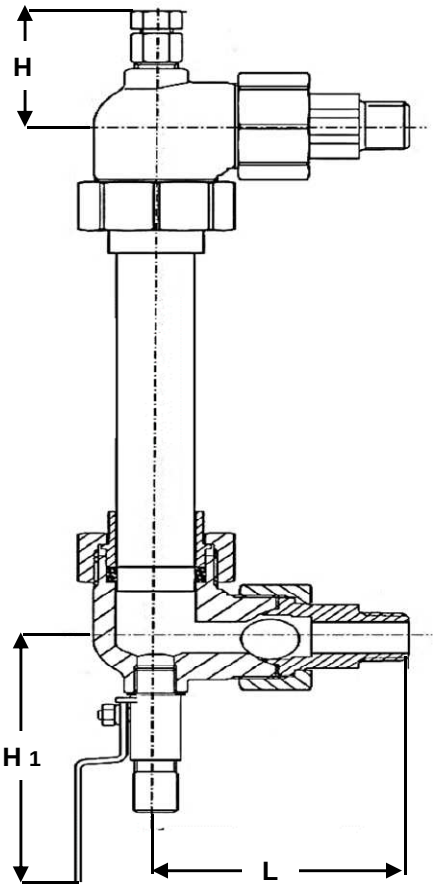

Conditions de service maximum / Maximum working conditions

Température max. / Max. temperature 90°c **Pression max. / Max. pressure** 10B

(ATTENTION ne s'agissant pas d'une pression / température associées, elle peut être déterminée par nos soins)

Matières / Matérials

CORPS / BODY	Inox
TUBE / TUBE	Altuglass / Borosilicate
JOINT / WASHER	Néoprène

Options / Options

Tube Ø16mm
Robinet tournant sphérique inox
Tube protecteur inox
Joints Viton , PTFE

01/2016