www.gflow.fr

Tèl : 02 52 71 00 30

Mail : info@gflow.fr

Garniture de Niveau

Réf : 0720

LAITON - PN10 -

BSP

MALE

97/23/CE

Ø mm		Ø TUBE	L	H		Pds kgs
8	1/4	10	31	84		0,50
10	3/8	13	38	88		0,70
15	1/2	13	42	89		0,70
15	1/2	16	42	89		0,70
20	3/4	18	45	98		1,10
20	3/4	20	45	98		1,30

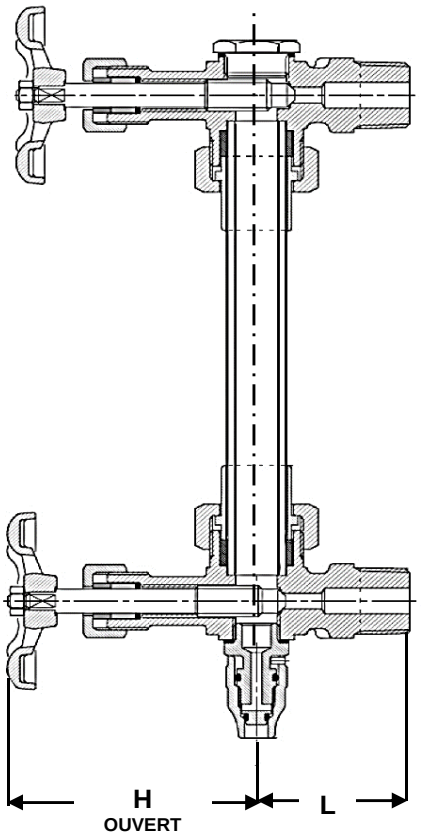

Conditions de service maximum / Maximum working conditions

Température max. / Max. temperature 90°c **Pression max. / Max. pressure** 10B

(ATTENTION ne s'agissant pas d'une pression / température associées, elle peut être déterminée par nos soins)

Matières / Matérials

CORPS / BODY	Laiton
VOLANT / HAND WHEEL	Aluminium
TUBE / TUBE	Plastique / Verre
JOINT / WASHER	Silicone

Options / Options

Informations données à titre indicatif et sous réserve de modifications éventuelles